IT-EN KS311 Corpo Faretto KS311/ KS311 spotlight lamp body

Lista componenti / Master Parts List

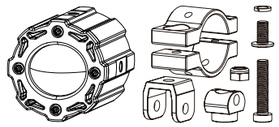

N° 2 Faretti KS311/ KS311 Spotlight
N°2 Base staffa montaggio corpo faretto (inferiore/superiore)/ Lamp body bracket base (lower/upper part)
N°2 clip montaggio staffa corpo faretto (inferiore/superiore) / Lamp body bracket mounting clip (lower/upper part)
N°2 rondelle elastiche M6/ M6 spring washer N° 2 Viti M6x12mm / M6x12 hexagon socket screw
N° 2 Viti M6x30mm / M6x30 hexagon socket screw N° 2 Dadi autobloccanti M6 / M6 self-locking anti-loosening nut

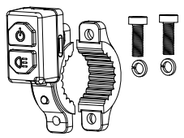

N°1 Interruttore di comando / Control switches
N°1 supporto per gli interruttori di comando/ Control switches holder
N°2 Viti M6x12 / M6x12 hexagon socket screw
N° 2 rondelle elastiche M6 / M6 spring washer

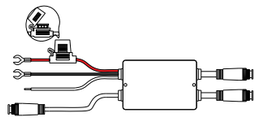

N°1 Centralina di controllo del relè intelligente della moto/
Motorcycle Smart Relay Control Box

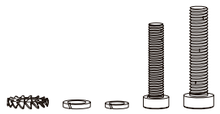

N° 2 viti M6x30 con interno esagonale, adatte a diametro tubolare di 22-32 mm / M6x30 inner hexagon screw, suitable for pipe diameter 22-32mm
N° 2 viti M5x25 con interno esagonale, adatte a diametro tubolare di 22-32 mm/ M5x25 inner hexagon screw
N° 2 rondelle M6 antiscivolo dentate all'esterno / M6 external serrated non-slip washer
N° 2 rondelle elastiche M6 / M6 spring washer N°2 Rondelle elastiche M5 / M5 spring was

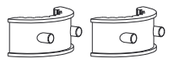

N° 4 Inserti in gomma antiscivolo per la clip di installazione fissa del corpo del faretto proiettore / Lamp body fixed installation clip anti-skid rubber pad

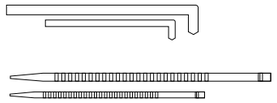

N° 8 fascette fermacavi in nylon autobloccanti (L 150xP 1,9 m) / Self-locking nylon cable tie(L150xW1.9m)
N° 8 fascette fermacavi in nylon autobloccanti (L 250xP 3,6 m) / Self-locking nylon cable tie(L250xW3.6m)
N° 1 chiave piccola L4 a L / L4 L-shaped small wrench
N° 1 chiave piccola L3 a L / L3 L-shaped small wrench

⚠ Avvertenze/ Warning

1. Questo prodotto non è un giocattolo, tenere lontano dalla portata dei bambini / This product is not a toy, please keep it away from children.
2. Non puntare i faretti proiettori accesi direttamente verso gli occhi di persone o animali; la luce potente può causare danni oculari permanenti / Please do not shine the headlights directly into the eyes of people or animals, strong light may cause permanent damage to the eyes
3. Quando si incrociano altre auto, impostare i faretti proiettori in modalità anabbagliante per non causare fastidio agli altri veicoli / When meeting cars, the lights should be adjusted to the low beam mode, so as not to cause interference to the other party's driving vehicles.
4. Durante l'utilizzo o al termine dello stesso, la lente e il corpo del faretto proiettore si surriscaldano. Non toccarli direttamente con le mani prima che siano trascorsi 30 minuti/ During the use of the lamp or after it is used up, the lens and lamp body of the car lamp will become hot, please do not touch it directly with your hands within 30 minutes.
5. Quando i faretti proiettori sono accesi, regolarne l'altezza a una posizione ragionevole e non illuminare direttamente gli altri veicoli per garantire condizioni di sicurezza ed evitare incidenti/ When the lamp is on, please adjust the light to a reasonable position, and do not directly illuminate the other vehicle to avoid safety accidents.
6. Non smontare il prodotto per non danneggiare l'attacco o i chip del faretto proiettore e ridurre il livello di impermeabilità / Do not disassemble this product by yourself, so as not to cause damage to the lamp cup or lamp beads and decrease the waterproof level.
7. Tenere pulito il corpo del faretto proiettore per agevolare la dissipazione del calore/ Keep the appearance of the lamp body clean to facilitate the heat dissipation of the lamp body.
8. Assicurarsi di utilizzare il prodotto entro la gamma di tensione indicata. Una tensione eccessiva può danneggiare il prodotto / Please be sure to use this product within the voltage range. Excessive voltage may cause damage to the product.
9. Le moto elettriche che montano questo prodotto devono essere collegate a un trasformatore di tensione CC 12 V-24 V (superiore a 10 A, corrente continua superiore a 5 A). Electric motorcycles using this product must be connected to a DC12V-24V (Above 10A, continuous current above 5A) voltage converter.
10.L'interpretazione corretta e decisiva del manuale di questo prodotto spetta esclusivamente al produttore/ The final interpretation right of this product manual belongs to the manufacturer.

ATTENZIONE: ogni modifica o alterazione della parte elettrica, compreso il cablaggio, comporta la perdita della garanzia/
ATTENTION: Any modification or alteration of the technical components, including the wiring, will void the warranty

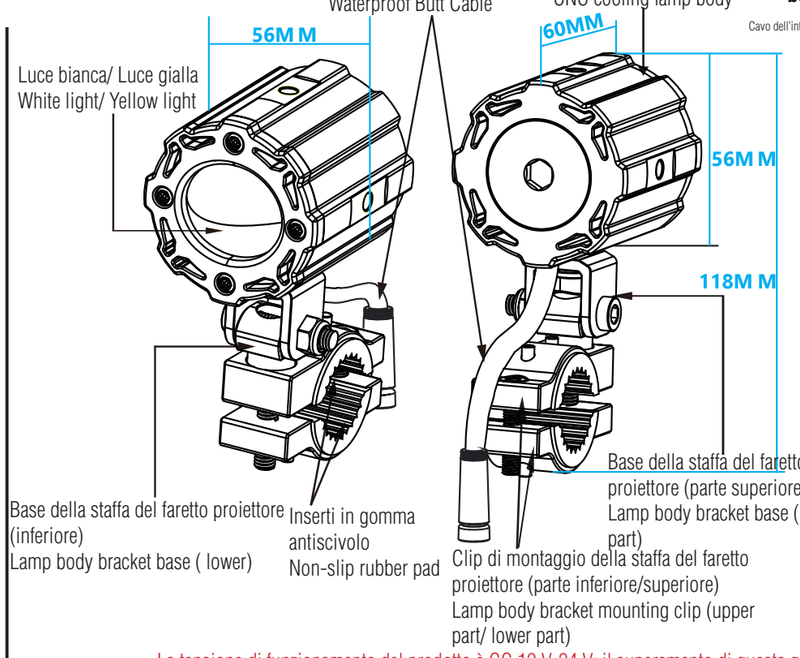

Schema della scatola di controllo del relè della moto/ Motorcycle intelligent relay control box diagram

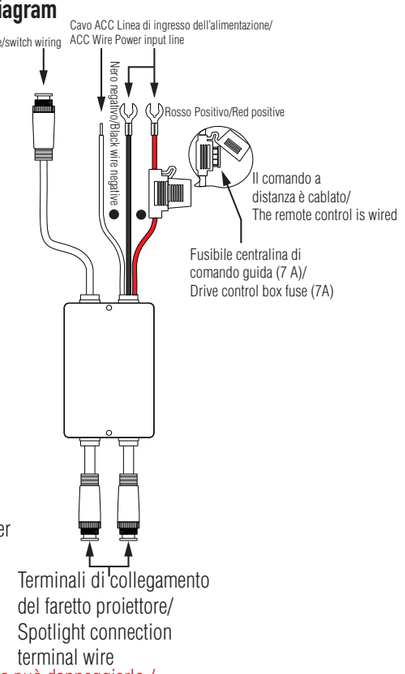

La tensione di funzionamento del prodotto è CC 12 V-24 V; il superamento di questa gamma può danneggiarlo /
The working voltage of this product is: DC12V-24V, exceeding the voltage range will cause damage to the lamp.

Installazione degli interruttori di comando/ Control Switches Installation Instructions

1. Fissare il supporto dell'interruttore in posizione idonea sul manubrio della moto o su una barra di montaggio specifica / Fix the switch clamp to a suitable position on the motorcycle handlebar or a specific mounting bar.
2. Stringere le viti della staffa dell'interruttore/ Secure the switch bracket screws.
3. Fissare l'interruttore cablato sulla staffa/ Clip the wired switch onto the bracket.
4. Collegare e stringere i connettori maschio e femmina impermeabili dell'interruttore / Connect and tighten the male and female waterproof connectors of the switch.

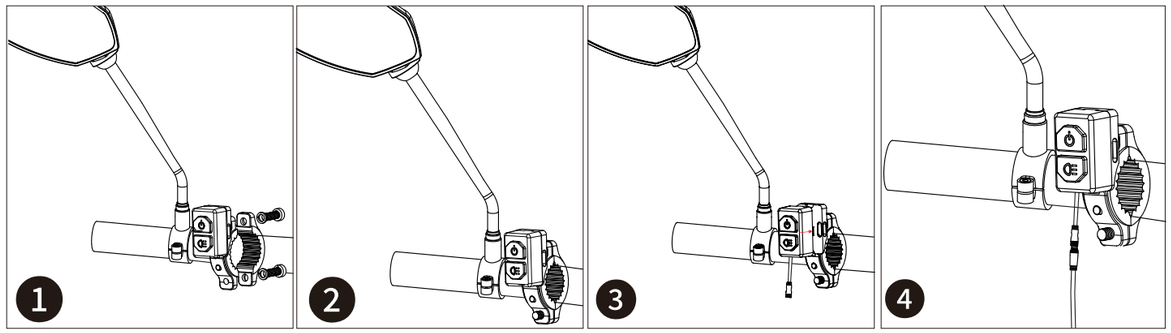

Faretti, controller della modalità ACC e collegamenti all'alimentazione/Spotlights, ACC mode smart controllers and power connections

1. La tensione operativa in ingresso del faretto proiettore è: CC 12 V~24 V; assicurarsi che il faretto proiettore funzioni con una tensione compresa in questa gamma / The working input voltage of the spotlight: DC12V~24V, make sure that the spotlight works within the range of the input voltage;
2. La scatola di comando del relè è dotata di tre cavi di collegamento che devono essere tutti collegati. Questo per garantire che il faretto proiettore si spenga quando viene spenta la moto. Il cavo rosso deve essere collegato direttamente al terminale "+" positivo della batteria. Il cavo nero deve essere collegato direttamente al terminale "-" negativo della batteria. Il cavo ACC bianco deve essere collegato al terminale positivo del circuito di accensione della moto, dei fari o a un altro punto con carica "+" della moto, purché riceva alimentazione quando si gira la chiave per accendere la moto e non riceva più alimentazione quando si gira nuovamente la chiave per spegnere il veicolo/ The relay control box has three connecting wires. All three wires must be connected. This will ensure that the spotlight turns off when the ignition switch is turned off. The red wire should be connected directly to the "+" positive terminal of the battery. The black wire should be connected directly to the "-" negative terminal. The white ACC wire must be connected to the positive terminal of the motorcycle ignition circuit, headlight, or other "+" power point of the motorcycle. As long as the ACC wire can receive power when the motorcycle key is turned on and lose power when the key is turned off.
3. Non collegare il cavo ACC bianco direttamente alla batteria / Do not connect the white ACC wire directly to the battery.

Schema di collegamento alimentazione (batteria, accumulatore) —— relè —— faretto proiettore: / Power supply (battery, storage battery) ——smart relay ——spotlight connection diagram:

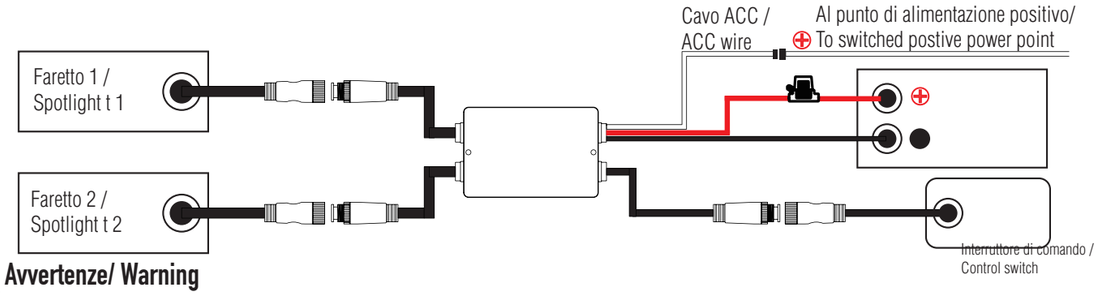

Avvertenze/ Warning

Nota 1: la tensione operativa del prodotto è CC 12 V~24 V; il superamento di questa gamma può danneggiarlo / Note 1: The working voltage of this product is DC12V~24V, exceeding the voltage range will cause damage to the product!

Nota 2: per utilizzare il prodotto su moto elettriche, è necessario collegare un trasformatore di tensione CC 12V~24V (superiore a 10 A) / Note 2: To use this product on electric motorcycles, a DC12V~24V (above 10A) voltage converter must be connected.

Installazione dei faretti / Spotlight Installation Instructions

1. È possibile montare i faretti proiettori su entrambi i lati del paraurti della moto. Se il veicolo non presenta una posizione di montaggio idonea, è necessario acquistare una staffa di estensione per i faretti proiettori e procedere quindi all'installazione / The installation position of the car light is recommended to be installed on both sides of the motorcycle bumper
2. Il proiettore è dotato di inserti in gomma antiscivolo, da installare sulla clip di fissaggio del faretto proiettore durante il montaggio, in modo da impedire che il corpo del faretto si sposti a causa delle vibrazioni della moto durante la guida / The car light is equipped with a rubber pad, which must be installed in the spotlight fixing clip during installation,so as to prevent the lamp body from moving due to the vibration of the motorcycle during driving
3. L'altezza di montaggio ideale è 60 cm da terra. Durante il montaggio, occorre applicare la colla sigillante antiscivolo sulle viti per impedire che possano allentarsi facendo cadere i proiettori / The best installation height is 60cm above the ground. During installation, screw anti-skid glue must be applied on the screws to prevent the lamps from falling due to loose screws
4. La posizione di montaggio ideale per il modulo del relè intelligente è sotto la sella della moto. Dopo aver installato il cavo, fissarlo con la fascetta fermacavi in dotazione / The best installation position of the smart relay module is under the seat cushion of the motorcycle. After the cable installation is completed, please fix it with the supplied cable tie.

Il corpo faretto proiettore deve essere installato sulla colonna fissata: / The spotlight lamp body is installed on the fixed column:

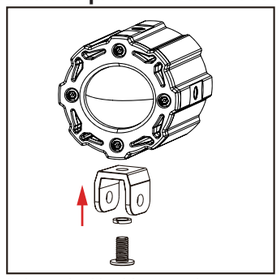

Stringere le viti sul faretto proiettore e sulla base di montaggio (superiore) della staffa / Tighten the screws on the lamp body and the mounting base (upper) of the bracket

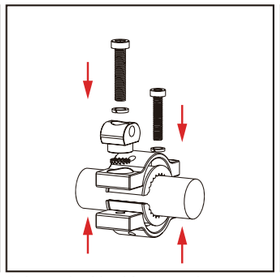

Stringere le viti sul faretto proiettore e sulla base di montaggio (superiore) della staffa / Fix the bracket mounting clip with the anti-slip pad on the selected position

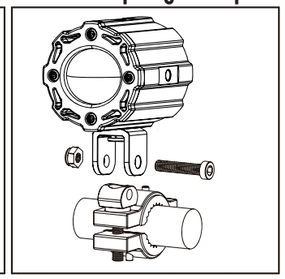

Montare il corpo del proiettore sulla clip di montaggio della staffa / Install the light body on the bracket mounting clip

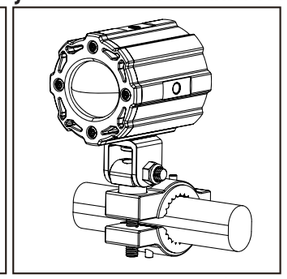

Stringere le viti di collegamento / Tighten the connecting screws

4 opzioni di montaggio del faretto: / 4 kinds of spotlight lamp body installation scheme:

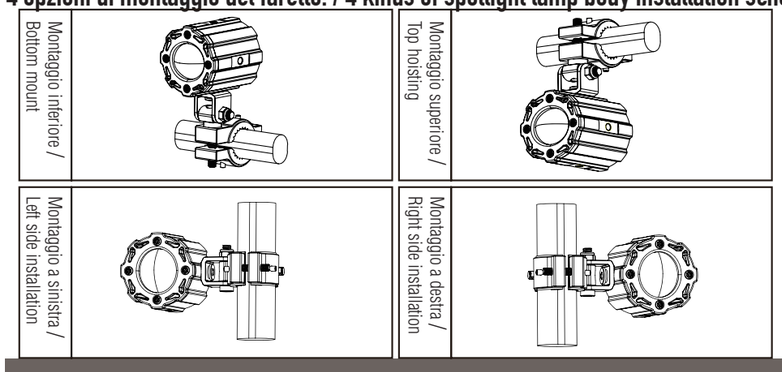

KS311

Caratteristiche del prodotto / Product features

1. Faretti proiettori LED ausiliari compatti e potenti, integrano luci abbaglianti e anabbaglianti / Compact and powerful LED auxiliary spotlight, integrating high beam and low beam
2. Controllo preciso della luminosità, con modalità anabbagliante e abbagliante disponibile / Precise brightness control, with high beam/low beam modes available
3. Raggio di illuminazione superiore a 300 metri / Illumination range of over 300 meters
4. Fonte di luce LED ad elevate prestazioni, con una durata di vita fino a 50.000 ore / High-performance LED light source with a lifespan of up to 50,000 hours
5. Design impermeabile con classificazione IP68, ideale per l'utilizzo in ambienti esterni impegnativi / IP68 waterproof design, suitable for use in harsh outdoor environments
6. Staffe regolabili per il montaggio del corpo del faretto proiettore e dell'interruttore cablato / Multi-angle mounting lamp body bracket and adjustable wired switch bracket
7. Superficie anodizzata / Anodized surface treatment
8. Lente ottica in vetro con punto luce rettangolare nell'area di visione principale, per illuminare tutta la strada / Optical glass lens with a rectangular light spot in the main visual area, achieving full-road illumination
9. Supporto di tipo diviso per agevolare l'installazione, con staffa di montaggio universale per una facile installazione in qualsiasi angolazione / Split-type pipe clamp for easy installation, with a universal mounting bracket for easy multi-angle installation

Specifiche del prodotto / Product Parameters

Numero prodotto/ Product number	KS 311		
LED	LED luminoso di importazione / Imported bright LED		
CCT	Luce Led Bianca/ White LED light	Luce Led Bianca/ White LED light	
	6000K	6000K	
Modalità / Mode	Luce bianca a lungo raggio / Far white light	Luce bianca a corto raggio / Near white light	Luce bianca a raggio lungo, corto e completamente aperta / Far light near light fully open
Fascio luminoso (LM)/ Luminous flux (LM)	6000LM	6000LM	6000LM
Potenza/Power	25Wcad./25W for light +/_ 10%	25Wcad./25W for light +/_ 10%	25Wcad./25W for light +/_ 10%
Tensione di funzionamento/ Operating Voltage	DC12-DC24V		
Distanza di irradiazione/ Irradiation distance	> 380 m		
Classificazione IP/ Ip rating	IP68		
Altezza anti-caduta/ Anti-drop height	1 m		
Dimensioni/ Seize	60x56x56mm (faretto /spotlight)		
Peso/ Weight	310 g/pz (corpo faretto proiettore + cavo terminale impermeabile ±5 g) / 310g/pc (Lamp body + waterproof terminal wire ±5g		
I dati riportati sopra si riferiscono alle specifiche di una coppia di faretti proiettori/The above data is a pair of spotlight parameters			

Istruzioni per l'uso dei faretti e dell'interruttore / Usage Instructions for Spotlight and switch

Nota: 1. Si raccomanda di montare l'interruttore sul manubrio della moto o su un supporto di montaggio specifico / It is recommended to install the switch on the motorcycle handlebar or a specific mounting bar.

2: Non utilizzare una pistola con acqua ad alta pressione per pulire l'interruttore e i faretti / Do not use a high-pressure water gun to wash the switch and spotlight.

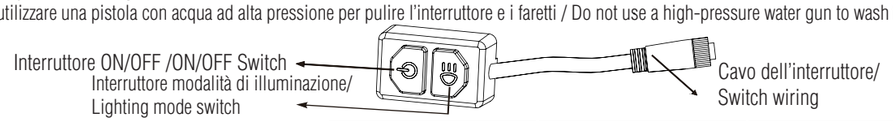

Tre modalità di illuminazione / Three light modes: Anabbagliante (bianco bianco)/ Low beam (white white) | Abbagliante (luce bianca)/ High beam (white) | Abbaglianti e anabbaglianti insieme High beam and low beam together

Istruzioni per l'illuminazione con luce anabbagliante e abbagliante / High Beam and Low Beam Illumination Instructions

1. Quando la moto è in modalità ACC, tenere premuto per 1 secondo il pulsante (⏻) sull'interruttore per accendere il dispositivo. Si accenderà la spia rossa. Tenere nuovamente premuto per 1 secondo per spegnere il dispositivo e anche la spia rossa si spegnerà/ When the motorcycle is in ACC mode, press and hold the (⏻) button on the switch for 1.5 second to turn on the device. The red indicator light will turn on. Press and hold again for 1.5 second to turn off the device, and the red indicator light will turn off.
2. Quando l'interruttore è acceso, premere il pulsante (≡D) per accendere gli anabbaglianti. Sul controller si accenderà la spia gialla. Premere di nuovo per spegnere gli anabbaglianti e accendere gli abbaglianti. La spia gialla si spegnerà e si accenderà quella bianca. Premere ancora una volta per tornare agli anabbaglianti. La spia bianca si spegnerà e si accenderà quella gialla. La sequenza di funzionamento prosegue come illustrato. When the switch is on, press the (≡D) button to turn on the low beam. The yellow indicator light on the controller will turn on. Press again to turn off the low beam and turn on the high beam. The yellow indicator light will turn off, and the white indicator light will turn on. Press once more to turn off the high beam and turn on the low beam. The yellow indicator light will turn on,and the white indicator light will turn off. This cycle will continue.
3. Quando sono accesi gli abbaglianti o anabbaglianti, tenere premuto il pulsante (≡D) per 1,5 secondi oppure premerlo due volte per accendere sia gli anabbaglianti che abbaglianti. Sul controller si accenderanno entrambe le spie gialla e bianca. Da questa condizione, premere una volta, due volte oppure tenere premuto per tornare agli anabbaglianti, ovvero la modalità di funziona-mento "2". When the low beam or high beam is on, press and hold the (≡D) button for 1.5 seconds or double-click to turn on both the low beam and high beam. Both the yellow and white indicator lights on the controller will light up. In this state, press once, double-click, or press and hold to return to the low beam state, which is the operating mode of "2".

Istruzioni per la manutenzione / Maintenance instructions

1. Rimuovere regolarmente la polvere e i detriti che si accumulano sulla lente e sul corpo del faretto proiettore per garantire la massima luminosità. Se possibile, utilizzare un panno morbido o un prodotto di pulizia specifico per le lenti per non graffiare la superficie del vetro / Regularly clean the dust and debris on the lens and lamp body to ensure maximum brightness. If possible, use a soft cloth or eyeglass cleaner to avoid scratching the glass surface.
2. Tenere l'interfaccia dei cavi e il corpo del faretto proiettore lontani da acqua, polvere, sabbia e detriti / Please keep the cable interface and the lamp body away from water, dust, sand and debris.

Liste des pièces principales/ Liste der Hauptteile

FR-DE KS311 Corps de lampe projecteur KS311/ KS311 Strahlerlampenkörper

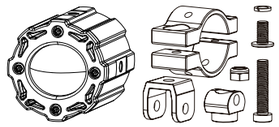

Spot KS311 *2/ Scheinwerfer KS311*2
Base du support du corps de la lampe (partie inférieure / supérieure) *2/ Sockel der Lampenhalterung (unterer/oberer Teil) *2
Clip de montage du support du corps de la lampe (partie inférieure / supérieure) *2/ Befestigungsclip der Lampenhalterung (unterer/oberer Teil) *2
Vis à six pans creux M6*12 *2 / M6*12 Innensechskantschraube *2
Rondelle élastique M6 *2/ M6 Federring *2
Écrou anti-desserrage autobloquant M6 *2/ Selbstsichernde Vis à six pans creux M6*30 *2 / M6*30 Innensechskantschraube *2
Anti-Lockerungsmutter M6

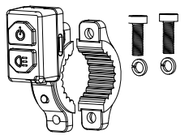

Commutateurs de commande *1/ Steuerschalter *1
Support des commutateurs de commande *1/ Steuerschalter-Halterung *1
Vis à six pans creux M6*12 *2 / M6*12 Innensechskantschraube *2
Rondelle élastique M6 *2 / M6 Federring *2

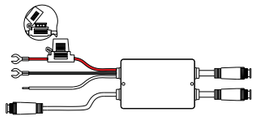

Boîte de commande du relais intelligent pour moto *1/
Motorrad-Smart-Relais-Steuergerät *1

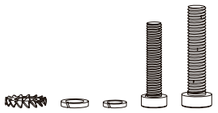

Vis hexagonale intérieure M6*30 *2, adaptée au diamètre de tuyau 22-32 mm / M6*30 Innensechskantschraube *2, geeignet fr Rohrdurchmesser 22–32 mm
Vis hexagonale intérieure M5*25 *2, adaptée au diamètre de tuyau 22-32 mm/ M5*25 Innensechskantschraube *2, geeignet fr Rohrdurchmesser 22–32 mm
Rondelle antidérapante externe dentelée M6 *2 / M6 ußere geriffelte rutschhemmende Unterlegscheibe *2
Rondelle élastique M6 *2/ M6 Federring *2
1 Rondelle élastique M5 *2/ M5 Federring *2

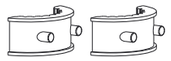

Tampon en caoutchouc antidérapant du clip d'installation fixe pour le corps de lampe *4 / Lampengehäuse – fester Befestigungsclip und rutschhemmendes Gummipad *4

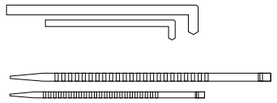

Attache-câble en nylon autobloquant (L150 x P1,9 m) *8 / Selbstsichernder Nylon-Kabelbinder (L150*B1,9m) *8
Attache-câble en nylon autobloquant (L250 x P3,6 m) *8 / Selbstsichernder Nylon-Kabelbinder (L250*B3,6m) *8
Petite clé L4 en forme de L *1 / L4 L-förmiger kleiner Schraubenschlüssel *1
Petite clé L3 en forme de L *1 / L3 L-förmiger kleiner Schraubenschlüssel *1

⚠ Attention/ Warnung

1. Ce produit n'est pas un jouet, le garder hors de portée des enfants / Dieses Produkt ist kein Spielzeug, bitte halten Sie es von Kindern fern.
2. Ne pas diriger les phares directement vers les yeux de personnes ou d'animaux, une lumière forte peut causer des dommages permanents aux yeux / Bitte richten Sie die Scheinwerfer nicht direkt in die Augen von Menschen oder Tieren. Starkes Licht kann dauerhafte Augenschäden verursachen.
3. Lorsque la moto croise des voitures, les feux doivent être réglés en mode de croisement, afin de ne pas causer d'interférences avec les véhicules conduisant dans l'autre sens / Wenn Ihnen Autos entgegenkommen, sollten Sie den Scheinwerfer auf Abblendlicht stellen, um die Fahrer der anderen Fahrzeuge nicht zu stören.
4. Pendant l'utilisation de la lampe ou peu après, le verre et le corps de la lampe deviennent chauds, ne pas les toucher directement avec les mains avant 30 minutes/ Während der Verwendung der Lampe oder nachdem sie aufgebraucht ist, werden die Linse und das Lampengehäuse der Autolampe heiß. Bitte berühren Sie sie innerhalb von 30 Minuten nicht direkt mit der Hand.
5. Lorsque la lampe est allumée, régler la lumière dans une position raisonnable et ne pas éclairer directement d'autres véhicules pour éviter de provoquer des accidents / Wenn die Lampe eingeschaltet ist, orientieren Sie das Licht bitte angemessen und leuchten Sie nicht auf ein anderes Fahrzeug, um Unfälle zu vermeiden.
6. Ne pas démonter le produit soi-même, afin de ne pas endommager la coupelle ou les billes de la lampe ou d'en diminuer l'étanchéité à l'eau / Nehmen Sie dieses Produkt nicht selbst auseinander, um Beschädigungen an der Lampenschale oder den Lampenkugeln zu vermeiden und die Wasserdichtigkeit nicht zu beeinträchtigen.
7. Garder la partie extérieure du corps de la lampe propre pour faciliter la dissipation thermique / Halten Sie das Lampengehäuse sauber, um die Wärmeableitung des Lampengehäuse zu erleichtern.
8. S'assurer d'utiliser ce produit dans la plage de tension. Une tension excessive peut endommager le produit. / Bitte stellen Sie sicher, dass dieses Produkt innerhalb des Spannungsbereichs verwendet wird. Eine zu hohe Spannung kann zu Schäden am Produkt führen.
9. Les motos électriques utilisant ce produit doivent être connectées à un convertisseur de tension 12 V CC – 24 V CC (au-dessus de 10 A, courant continu supérieur à 5 A) / Elektromotorräder, die dieses Produkt verwenden, müssen an einen DC12V-24V-Spannungswandler (über 10 A,Dauerstrom über 5 A) angeschlossen sein.
10.Le droit d'interprétation finale de ce manuel de produit appartient au fabricant / Der Hersteller behält sich das Recht auf die endgültige Auslegung dieses Produkthandbuchs vor.

ATTENTION: Toute intervention ou modification du système électrique, y compris le câblage, entraînera la nullité de la garantie
ACHTUNG: Jegliche Eingriffe oder Modifikationen an elektrischen Komponenten, einschließlich der Verkabelung, führen zum Verlust der Garantie

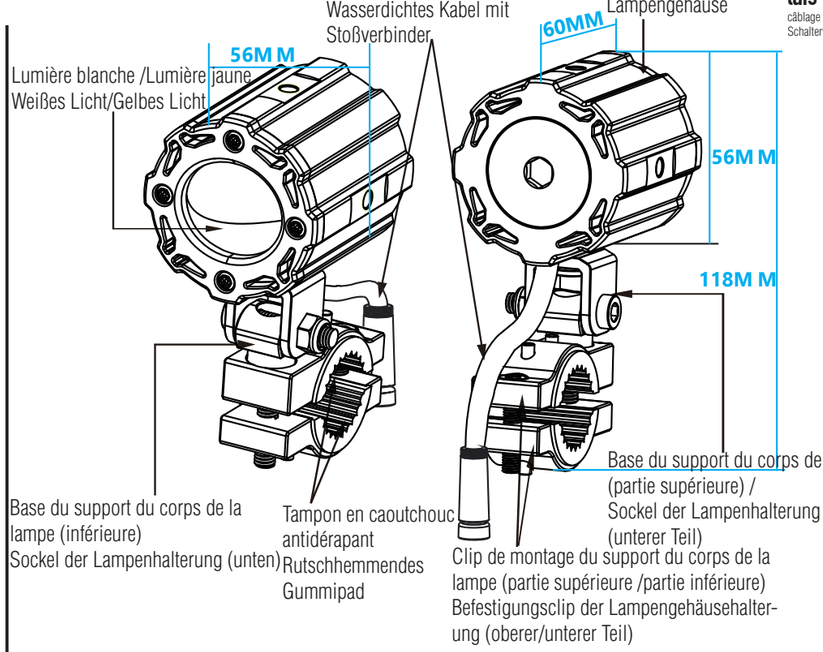

Schéma du boîtier de commande du relais intelligent de moto/ Schema des Smart-Relais-Kontrollgeräts für Motorräder:

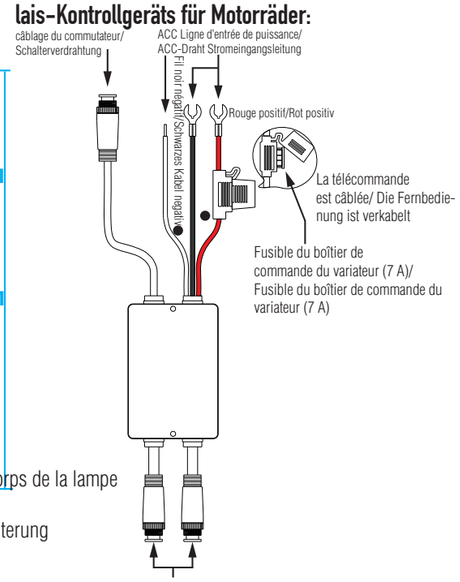

La tension de fonctionnement de ce produit est : 12 V CC – 24 V CC, dépasser la plage de tension peut endommager la lampe /
Die Betriebsspannung dieses Produkts beträgt: DC12V-24V, eine Überschreitung des Spannungsbereichs führt zu Schäden an der Lampe.

Installation des commutateurs de commande/ Montageanleitung für Steuerschalter

1. Fixer la pince du commutateur à une position appropriée sur le guidon de la moto ou sur une barre de montage spécifique / Befestigen Sie die Schalterklemme an einer geeigneten Stelle am Motorradlenker oder an einer speziellen Montageschiene.
2. Fixer les vis du support de commutateur / Ziehen Sie die Schrauben der Schalterklemme fest.
3. Clipser le commutateur câblé sur le support / Befestigen Sie den verdrahteten Schalter an der Halterung.
4. Brancher et serrer les connecteurs imperméables mâle et femelle du commutateur / Verbinden Sie die wasserdichten Stecker und Buchsen des Schalters und ziehen Sie sie fest.

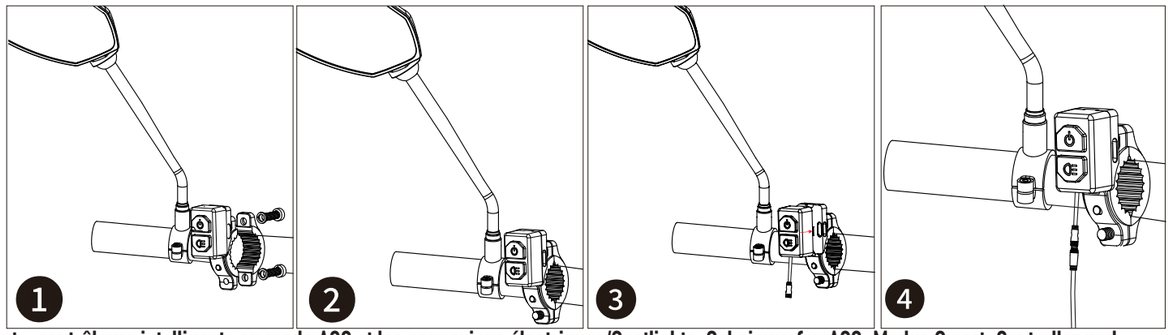

Spots, contrôleurs intelligents en mode ACC et les connexions électriques/Spotlights, Scheinwerfer, ACC-Modus Smart-Controller und Stromanschlüsse

1. Tension d'entrée de fonctionnement du spot : 12 V CC – 24 V CC. S'assurer que le spot fonctionne dans la plage de tension d'entrée / Die Betriebsspannung des Scheinwerfers: DC12V~24V, vergewissern Sie sich, dass der Scheinwerfer innerhalb des Bereichs der Eingangsspannung funktioniert;
2. Le boîtier de commande du relais dispose de trois fils de connexion. Les trois fils doivent être connectés. Cela garantira d'éteindre le spot lorsque le contacteur d'allumage est éteint. Le fil rouge doit être connecté directement à la borne positive « + » de la batterie. Le fil noir doit être connecté directement à la borne négative « - ». Le fil blanc ACC doit être connecté à la borne positive du circuit d'allumage de la moto, du phare ou à toute autre prise d'alimentation « + » de la moto. Le fil ACC peut recevoir de l'énergie lorsque la clé de la moto est allumée et perdre de l'énergie lorsque la clé est éteinte./ Das Relais-Steuergerät verfügt über drei Anschlussdrähte. Alle drei Drähte müssen angeschlossen werden. Dadurch wird sichergestellt, dass sich der Scheinwerfer ausschaltet, wenn der Zündschalter ausgeschaltet wird. Das rote Kabel sollte direkt an den Pluspol der Batterie angeschlossen werden. Das schwarze Kabel sollte direkt an den Minuspol angeschlossen werden. Das weiße ACC-Kabel muss an den Pluspol des Motorradzündkreises, des Scheinwerfers oder eines anderen „+"-Stromanschlusses des Motorrads angeschlossen werden. Solange das ACC-Kabel beim Drehen des Motorradschlüssels auf EIN mit Strom versorgt wird, und keine Spannung mehr leitet, wenn der Schlüssel auf AUS gedreht wird.
3. Ne pas connecter le fil blanc ACC directement à la batterie / Schließen Sie das weiße ACC-Kabel nicht direkt an die Batterie an.

KS311

Alimentation (batterie, accumulateur) —— relais intelligent —— schéma de raccordement du spot : / Stromversorgung (Batterie, Akku) —— Smart-Relais —— Scheinwerfer-Anschlussdiagramm:

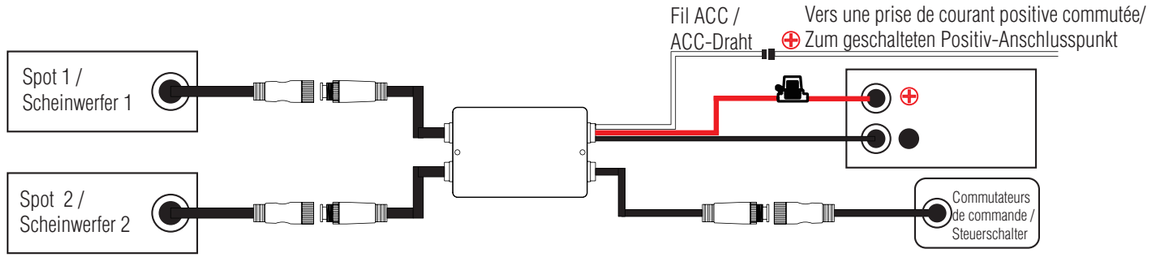

Attention/ Warnung

Remarque 1 : La tension de fonctionnement de ce produit est de 12 V CC – 24 V CC, dépasser la plage de tension peut endommager le produit ! / Hinweis 1: Die Betriebsspannung dieses Produkts beträgt DC12 V~24 V. Eine Überschreitung des Spannungsbereichs führt zur Beschädigung des Produkts!
Remarque 2 : Pour utiliser ce produit sur des motos électriques, un convertisseur de tension 12 V CC – 24 V CC (au-dessus de 10 A) doit être connecté / Hinweis 2: Um dieses Produkt an Elektromotorrädern zu verwenden, muss ein DC12 V~24 V-Spannungswandler (über 10 A) angeschlossen werden.

Installation du spot / Montageanleitung für Scheinwerfer

1. Il est recommandé d'installer le phare des deux côtés du pare-chocs de la moto. S'il n'y a pas moyen de l'installer, il est nécessaire d'acheter un support d'extension de phare pour l'installation / Es wird empfohlen, das Autolicht auf beiden Seiten des Motorradstoßfängers zu montieren. Wenn keine Einbauposition vorgesehen ist, müssen Sie für die Montage einen Ausfallarm für das Autolicht kaufen;
2. Le phare est équipé d'un tampon en caoutchouc, qui doit être installé dans le clip de fixation du spot lors de l'installation, afin d'empêcher le corps de la lampe de bouger en raison des vibrations de la moto pendant la conduite / Das Autolicht ist mit einem Gummipuffer ausgestattet, der bei der Montage in die Befestigungsklammer des Scheinwerfers eingesetzt werden muss, damit Bewegungen des Lampengehäuses durch die Vibrationen des Motorrads während der Fahrt verhindert werden;
3. La meilleure hauteur d'installation est de 60 cm au-dessus du sol. Lors de l'installation, de la colle antidérapante pour vis doit être appliquée sur les vis pour empêcher les lampes de tomber à cause d'un desserrage des vis / Die beste Montagehöhe ist 60 cm über dem Boden. Bei der Montage müssen die Schrauben mit einem Anti-Rutsch-Kleber versehen werden, um zu verhindern, dass die Lampen aufgrund von lockeren Schrauben herunterfallen;
4. La meilleure position d'installation du module relais intelligent se trouve sous le coussin du siège de la moto. Une fois l'installation du câble terminée, le fixer avec l'attache-câble fourni / Die beste Einbauposition für das Smart-Relais-Modul ist unter dem Sattelpolster des Motorrads. Nachdem Sie das Kabel verlegt haben, befestigen Sie es bitte mit dem beiliegenden Kabelbinder.

Le corps de la lampe spot doit être installé sur la colonne fixe: / Das Scheinwerfer-Lampengehäuse ist an der festen Säule montiert:

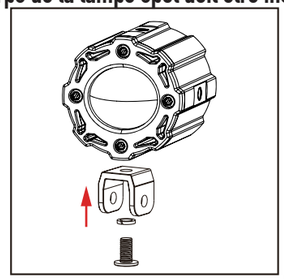

Serrer les vis sur le corps de la lampe et la base de montage (supérieure) du support. / Ziehen Sie die Schraben am Lampengehäuse und am Montagesockel (oben) der Halterung fest.

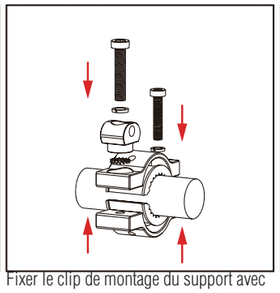

Fixer le clip de montage du support avec le tampon antidérapant dans la position sélectionnée / Befestigen Sie den Befestigungsclip der Halterung mit dem rutschhemmenden Pad an der gewünschten Stelle

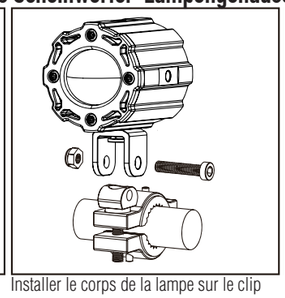

Installer le corps de la lampe sur le clip de montage du support/Montieren Sie das Lampengehäuse am Befestigungsclip der Halterung.

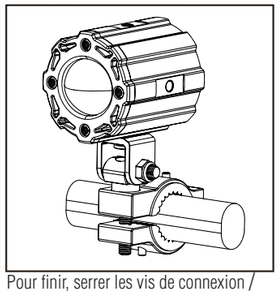

Pour finir, serrer les vis de connexion / Ziehen Sie zum Schluss die Verbindungsschrauben fest.

Les installations possibles du corps de la lampe spot sont au nombre de quatre : / Installationsschema für vier Arten von Scheinwerfer-Lampengehäuse:

Montage par le bas / Untere Halterung

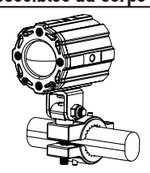

Fixation par le haut / Obere Aufhängung

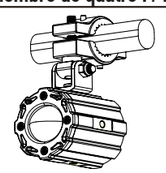

Installation à gauche/ Linksseitige Montage

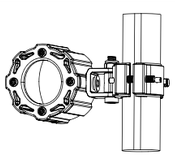

Installation à droite/ Rechtsseitiger Einbau

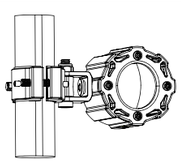

Caractéristiques du produit / Produktmerkmale

1. Spot auxiliaire à LED compact et puissant, intégrant feux de route et feux de croisement / Kompakter und leistungsstarker LED-Zusatzscheinwerfer mit integriertem Fern- und Abblendlicht.
2. Contrôle précis de la luminosité, avec modes feux de route / feux de croisement disponibles / Präzise Helligkeitsregelung, verfügbar mit den Modi Fernlicht/Abblendlicht.
3. Portée d'éclairage de plus de 300 mètres / Beleuchtungsreichweite von über 300 Metern.
4. Source de lumière LED haute performance avec une durée de vie de 50 000 heures max/Leistungsstarke LED-Lichtquelle mit einer Lebensdauer von bis zu 50.000 Stunden.
5. Design imperméable IP68, convenant à une utilisation dans des environnements extérieurs difficiles / Wasserdichtes IP68-Design, geeignet für den Einsatz in rauen Außenumgebungen.
6. Support du corps de lampe de montage multi-angle et support du commutateur câblé réglable/ Mehrwinkel-Montage der Lampengehäusehalterung und einstellbare, verdrahtete Schalterhalterung.
7. Traitement de surface anodisé / Eloxierte Oberflächenbehandlung.
8. Verre optique avec point lumineux rectangulaire dans la zone visuelle principale, permettant un éclairage de l'ensemble de la route / Optische Glaslinse mit einem rechteckigen Lichtfleck im Hauptsichtbereich ermöglicht Vollausleuchtung der Straße.
9. Collier de serrage de type fendu pour une installation facile, avec un support de montage universel pour une installation multi-angle aisée/ Geteilte Rohrschelle für eine einfache Installation, mit einer universellen Halterung für eine einfache Mehrwinkel-Installation.

Paramètres du produit / Produktparameter

Code produit/ Produktnummer	KS 311		
LED	LED lumineuse importée / Importierte helle LED		
CCT	Lumière LED blanche/ Weißes LED-Licht	Lumière LED blanche/ Weißes LED-Licht	
	6000K	6000K	
Mode / Modus	Lumière blanche lointaine / Weißes Fernlicht	Lumière blanche proche / Fast weißes Licht	Lumière lointaine lumière proche entièrement ouverte / Fernlicht Nahlicht voll geöffnet
Flux lumineux (LM)/ Lichtstrom (LM)	6000LM	6000LM	6000LM
Alimentation/Strom	25W chacun/ Jeweils25W +/_ 10%	25Wchacun/ Jeweils25W+/_ 10%	25W chacun/ Jeweils25W +/_ 10%
Tension de fonctionnement/ Betriebsspannung	DC12-DC24V		
Distance de rayonnement/ Strahlungsabstand	> 380 m		
Indice IP/ IP-Klasse	IP68		
Hauteur antichute/ Fallschutzhöhe	1 m		
Taille/ Größe	60x56x56mm (spot /Scheinwerfer)		
Poids/ Gewicht	310 g/pc (corps de lampe + fil de borne imperméable ±5 g) / 310g/Stück (Lampengehäuse + wasserdichter Anschlussdraht ± 5g)		
Les données ci-dessus sont une paire de paramètres de spot/ Die obigen Daten sind einige Scheinwerferparameter			

Instructions d'utilisation du spot et du commutateur / Gebrauchsanweisung für Scheinwerfer und Schalter

1. Il est recommandé d'installer le commutateur sur le guidon de la moto ou sur une barre de montage spécifique / Es wird empfohlen, den Schalter am Motorradlenker oder an einer speziellen Halterung zu montieren.
2. Ne pas utiliser de pistolet à eau haute pression pour laver le commutateur et le spot / Verwenden Sie keine Hochdruck-Wasserpistole für die Reinigung von Schalter und Scheinwerfer.

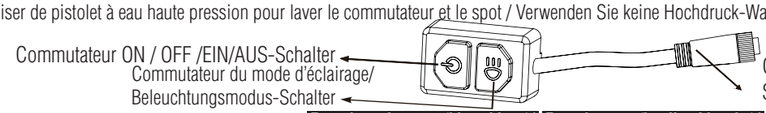

Trois modes d'éclairage / Drei Lichtmodi:

Feux de croisement (blanc blanc)/ Abblendlicht (weißes Weiß)	Feux de route (lumière blanche)/ Fernlicht (weißes Licht)	Feux de route et feux de croisement ensemble/ Fernlicht und Abblendlicht zusammen

Istruzioni per l'illuminazione con luce anabbagliante e abbagliante / High Beam and Low Beam Illumination Instructions

1. Lorsque la moto est en mode ACC, appuyer et maintenir le bouton (⏻) du commutateur pendant 1 seconde pour allumer le dispositif. Le voyant rouge s'allume. Appuyer et maintenir à nouveau pendant 1 seconde pour éteindre le dispositif, et le voyant rouge s'éteint./ Befindet sich das Motorrad im ACC-Modus, halten Sie die Taste (⏻) am Schalter 1 Sekunde lang gedrückt, um das Gerät einzuschalten. Die rote Kontrollleuchte geht an. Halten Sie die Taste erneut 1 Sekunde lang gedrückt, um das Gerät auszuschalten, und die rote Kontrollleuchte erlischt.
2. Lorsque le commutateur est allumé, appuyer sur le bouton (≡D) pour allumer les feux de croisement. Le voyant jaune du contrôleur s'allume. Appuyer à nouveau pour éteindre les feux de croisement et allumer les feux de route. Le voyant jaune s'éteint et le voyant blanc s'allume. Appuyer une fois de plus pour éteindre les feux de route et allumer les feux de croisement. Le voyant jaune s'allume et le voyant blanc s'éteint. Ce cycle va continuer/ Ist der Schalter eingeschaltet, drücken Sie die Taste (≡D) zum Einschalten des Abblendlichts. Die gelbe Kontrollleuchte auf dem Steuergerät geht an. Drücken Sie erneut, um das Abblendlicht aus- und das Fernlicht einzuschalten. Die gelbe Kontrollleuchte erlischt, und die weiße Kontrollleuchte geht an. Drücken Sie ein weiteres Mal, um das Fernlicht aus- und das Abblendlicht einzuschalten. Die gelbe Kontrollleuchte leuchtet auf, und die weiße Kontrollleuchte erlischt. Dieser Zyklus wird fortgesetzt.
3. Lorsque les feux de croisement ou les feux de route sont allumés, maintenir le bouton (≡D) penfoncé pendant 1,5 seconde ou appuyer deux fois pour allumer les feux de croisement et les feux de route. Les voyants jaune et blanc du contrôleur s'allument. Dans cet état, appuyer une fois, deux fois ou appuyer et maintenir pour revenir à l'état des feux de croisement, qui est le mode de fonctionnement « 2 »/ Ist das Abblend- oder Fernlicht eingeschaltet, halten Sie die Taste (≡D) Sekunden lang gedrückt oder doppelklicken Sie, um sowohl das Abblend- als auch das Fernlicht einzuschalten. Sowohl die gelbe als auch die weiße Anzeigeleuchte auf dem Steuergerät gehen an. Drücken Sie in diesem Zustand einmal, doppelklicken Sie, oder halten Sie die Taste gedrückt, um zum Abblendlicht zurückzukehren (entspricht dem Betriebsmodus „2“)

Instructions d'entretien / Wartungshinweise

1. Nettoyer régulièrement la poussière et les débris sur le verre et le corps de la lampe pour garantir une luminosité maximale. Si possible, utiliser un chiffon doux ou un nettoyant pour lunettes pour éviter de rayer la surface du verre / Reinigen Sie das Objektiv und das Lampengehäuse regelmäßig von Staub und Ablagerungen, um eine maximale Helligkeit zu gewährleisten. Verwenden Sie nach Möglichkeit ein weiches Tuch oder Brillenreiniger, um Kratzer auf der Glasoberfläche zu vermeiden.
2. S'assurer de garder l'interface du câble et le corps de la lampe protégé de l'eau, de la poussière, du sable et des débris / Bitte halten Sie die Kabelschnittstelle und das Lampengehäuse von Wasser, Staub, Sand und Schmutz fern.

ES-PT KS311

Lista de piezas maestras / Lista das principais peças

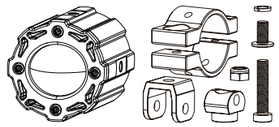

N° 2 Faro KS311/ Faróis KS311
N°2 Base de soporte del cuerpo de la lámpara (parte inferior/superior)/ Base de suporte do corpo da lâmpada (parte inferior/superior)
N°2 Clip de montaje de soporte del cuerpo de la lámpara (parte inferior/superior) / Clipe de montagem do suporte do corpo da lâmpada (parte inferior/superior)
N°2 Arandela de presión M6 / Arruela de pressão M6
N°2 Tornillo hexagonal M6*30 *2 / Parafuso soquete sextavado M6*30
N°2 Tornillo hexagonal M6*12 / Parafuso soquete sextavado M6*12
N°2 Tuerca antiaflojamiento autoblocante M6 / Porca anti-afrouxamento autotravante M6

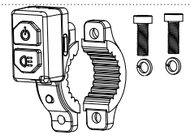

N°1 Interruptores de control / Interruptores de controle
N°1 Soporte de interruptores de control / Suporte dos interruptores de controle
N°2 Tornillo hexagonal M6*12 / Parafuso soquete sextavado M6*12
N° 2 Arandela de presión M6 / Arruela de pressão M6

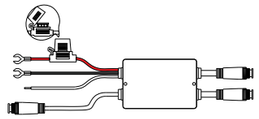

N°1 Caja de control de relé inteligente para moto/ Caixa de controle de relés inteligente da moto

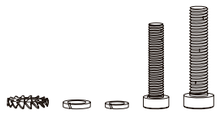

N° 2 Tornillo hexagonal interno M6*30, adecuado para un diámetro de la tubería de 22-32 mm / Parafuso sextavado interno M6*30, adequado para tubos com 22 a 32 mm de diâmetro
N° 2 Tornillo hexagonal interno M5*25, adecuado para un diámetro de la tubería de 22-32 mm/Parafuso sextavado interno M5*25, adequado para tubos com 22 a 32 mm de diâmetro
N° 2 Arandela antideslizante de apriete externo M6 / Arruela antiderrapante serrilhada externa M6
N° 2 Arandela de presión M6 / Arruela de pressão M6
N°2 Arandela de presión M5 /Arruela de pressão M5

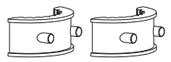

N° 4 Clip de instalación fijo del cuerpo de la lámpara con almohadilla de goma antideslizante / Almofada de borracha antiderrapante do clipe de instalação fixo do corpo da lâmpada

N° 8 Brida para cable de nailon con autobloqueo (L 150*An 1.9 m)/ Abraçadeira de náilon com bloqueio automático (C 150*L 1,9 m)
N° 8 Brida para cable de nailon con autobloqueo (L 250*An 3.6 m)/ Abraçadeira de náilon com bloqueio automático (C 250*L 3,6 m)
N° 1 Llave pequeña en forma de L L4 / Chave pequena em L L4
N° 1 Llave pequeña en forma de L L3 / Chave pequena em L L3

⚠ Atención/ Aviso

1. Este producto no es un juguete. Mantener lejos de los niños / Este produto não é um brinquedo, mantenha longe do alcance das crianças.
2. No dirigir los faros directamente a los ojos de las personas o de los animales. La luz fuerte puede causar daños permanentes en los ojos/ Não aponte os faróis diretamente para os olhos de pessoas ou animais, a luz forte pode causar danos permanentes aos olhos.
3. Al cruzarse con los coches, las luces se deberían ajustar al modo de luz de cruce, para no causar interferencia con los vehículos que circulan por el otro carril/ Ao encontrar veículos, as luzes devem ser ajustadas para o modo de farol médio, para não causar interferência aos veículos que conduzem do outro lado.
4. Durante el uso del faro o después de utilizarlo, la lente y el cuerpo de la lámpara del faro de coche estará caliente. Se ruega no tocarlo directamente con las manos en 30 minutos/ Durante o uso da lâmpada ou após seu uso, a lente e o corpo da lâmpada do veículo ficarão quentes. Não toque diretamente com as mãos durante 30 minutos.
5. Cuando el faro está encendido, ajustar la luz a una posición razonable y no iluminar directamente el otro vehículo para evitar accidentes/ Quando a lâmpada estiver acesa, ajuste a luz para uma posição razoável e não ilumine diretamente o outro veículo para evitar acidentes de segurança.
6. No desmontar el producto por su cuenta para evitar causar daños en la cubierta de la lámpara o en las bombillas de la lámpara y reducir el nivel de impermeabilidad/ Não desmonte este produto sozinho para não causar danos ao copo da lâmpada ou aos grânulos da lâmpada e diminuir o nível da impermeabilidade.
7. Mantener limpio el cuerpo de la lámpara para facilitar la disipación del calor del cuerpo de la lámpara / Mantenha a aparência do corpo da lâmpada limpa para facilitar a dissipação de calor.
8. Asegurarse de usar este producto dentro del rango permitido de tensión. Una tensión excesiva podría causar daños al producto / Use este produto dentro da faixa de tensão. Tensão excessiva pode causar danos ao produto
9. Las motos eléctricas que utilicen este producto deben estar conectadas a un convertidor de tensión CC 12 V-24 V (Por encima de 10 A, corriente continua por encima de 5 A) / As motos elétricas que utilizam este produto devem ser conectadas a um conversor de tensão CC de 12 V-24 V (acima de 10 A, corrente contínua acima de 5 A).
10.El derecho de interpretación final de este manual de producto le corresponde al fabricante/ O direito de interpretação final deste manual do produto pertence ao fabricante.

ATENCIÓN: cualquier modificación o alteración de la parte eléctrica, incluido el cableado, implica la pérdida de la garantía
ATENÇÃO: cada modificação ou alteração da parte elétrica, incluindo a fiação, implica a perda da garantia

Cuerpo de lámpara de faro KS311/ Corpo da lâmpada dos faróis KS311

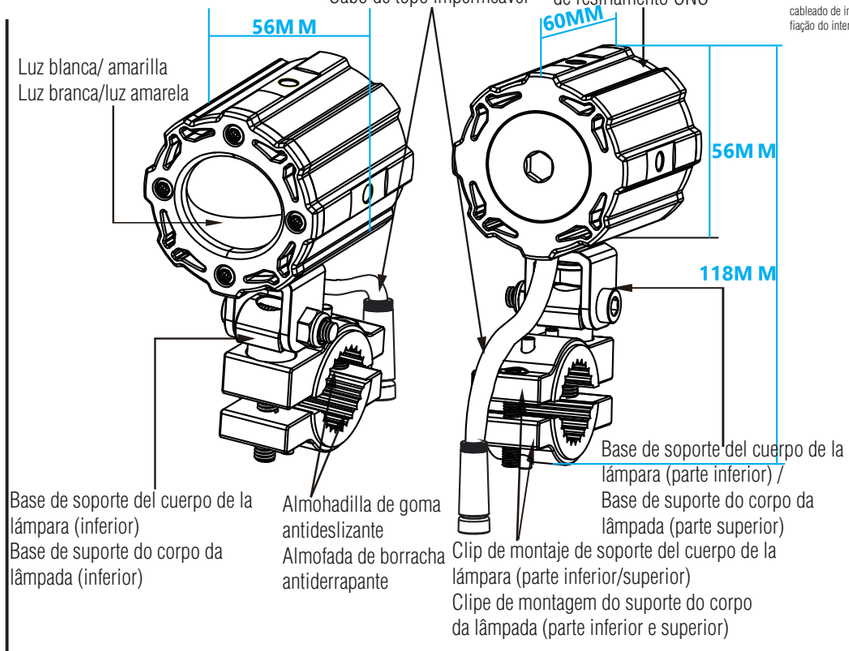

Diagrama de caja de control de relé inteligente de moto/ Diagrama da caixa de controle do relé inteligente da moto:

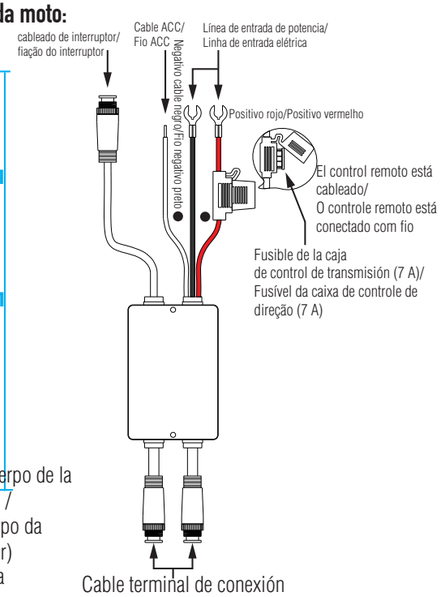

La tensión de funcionamiento de este producto es: CC 12 V-24 V, superar el rango de tensión causará daños en la lámpara. / A tensão de trabalho deste produto é: CC 12 V-24 V, exceder a faixa de tensão causará danos à lâmpada.

Instalación de interruptores de control/ Instalação dos interruptores de controle

1. Fijar la abrazadera del interruptor en una posición adecuada en el manillar de la moto o una barra de montaje específica / Fixe o grampo do interruptor em uma posição adequada no guidão da moto ou em uma barra de montagem específica.
2. Fijar los tornillos del soporte del interruptor / Fixe os parafusos do suporte do interruptor.
3. Sujetar con el clip el interruptor cableado al soporte / Prenda o interruptor com fio no suporte.
4. Conectar y apretar los conectores impermeables macho y hembra al interruptor / Conecte e aperte os conectores impermeáveis macho e fêmea do interruptor.

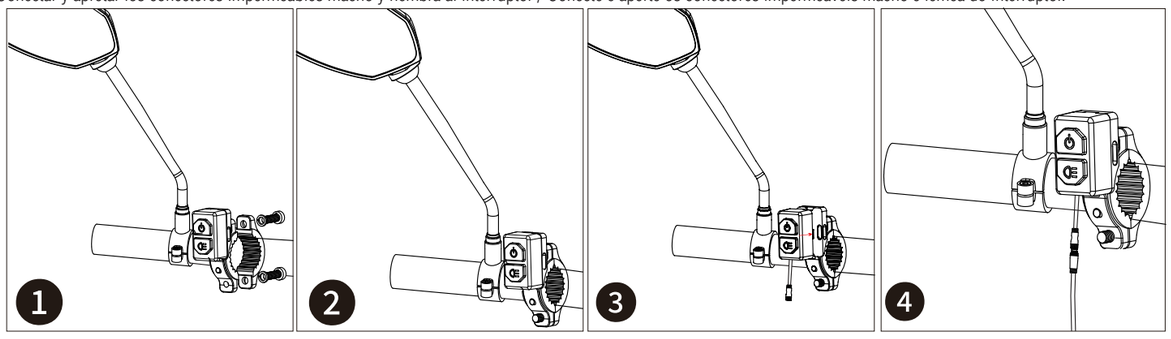

Faros, controladores inteligentes de modo ACC y conexiones de alimentación / Faróis, controladores inteligentes de modo ACC e conexões elétricas

1. La tensión de entrada de trabajo del faro: CC 12 V~24 V, asegurarse de que el faro funcione dentro del rango permitido de tensión de entrada / A tensão operacional de entrada dos faróis: CC 12 V~24 V, garanta que os faróis funcionam dentro da faixa de tensão de entrada;
2. La caja de control del relé tiene tres cables de conexión. Los tres cables deben estar conectados. Esto garantizará que el faro se apague cuando el interruptor de encendido esté apagado. El cable rojo debería estar conectado directamente al terminal positivo "+" de la batería. El cable negro debería estar conectado directamente al terminal negativo "-". El cable blanco ACC debe estar conectado al terminal positivo del circuito de encendido de la moto, el faro u otro punto de alimentación "+" de la moto. El cable ACC puede recibir potencia cuando la llave de la moto está en encendido y perder potencia cuando la llave está en apagado./ A caixa de controle do relé tem três fios de conexão. Todos os três fios devem ser conectados. Isso garantirá que os faróis se apaguem quando a chave de ignição for desligada. O fio vermelho deve ser conectado diretamente ao terminal positivo "+" da bateria. O fio preto deve ser conectado diretamente ao terminal negativo "-". O fio ACC branco deve ser conectado ao terminal positivo do circuito de ignição da moto, faróis ou outro ponto de alimentação "+" da moto. Desde que o fio ACC possa receber energia quando a chave da moto estiver ligada e perder energia quando a chave for desligada.
3. No conectar el cable blanco ACC directamente a la batería / Não conecte o fio ACC branco diretamente à bateria.

Alimentación (batería, batería de almacenamiento) —— relé inteligente —— diagrama de conexión de faro:/ Alimentação elétrica (bateria, bateria de armazenamento) —— relé inteligente —— diagrama de conexão do farol:

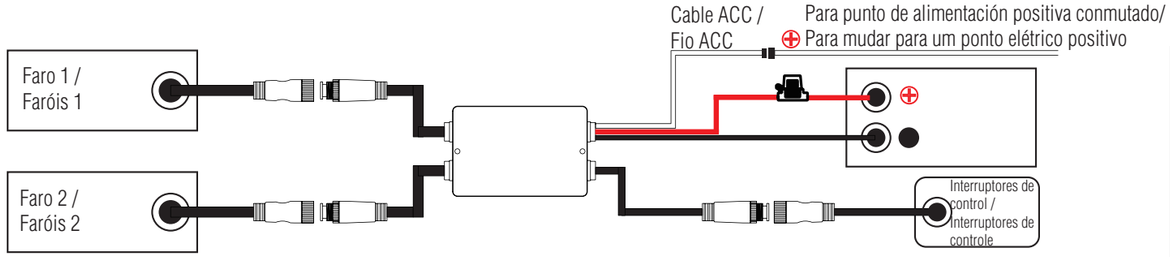

Atención / Aviso

Nota 1: La tensión de trabajo de este producto es de CC 12 V~24 V. ¡Superar el rango de tensión causará daños en el producto! / Observação 1: a tensão de trabalho deste produto é CC 12 V~24 V. Exceder a faixa de tensão causará danos ao produto!
Nota 2: Para usar este producto en motos eléctricas, se debe conectar un convertidor de tensión de CC 12 V~24 V (por encima de 10 A) / Observação 2: Para usar este produto em motos elétricas, deverá ser conectado um conversor de tensão CC 12 V~24 V (acima de 10 A).

Instalación de faro / Instalação dos faróis

1.Se recomienda instalar la posición de instalación de la luz del coche a ambos lados del parachoques de la moto. Si no hay posición de instalación, es necesario comprar un soporte de extensión de luz de coche para la instalación / Recomendamos que a posição de instalação do farol do carro seja instalada em ambos os lados do pára-choque da motocicleta. Caso não haja posição de instalação, é necessário adquirir um suporte de extensão de farol automotivo;
2. La luz de coche está equipada con una almohadilla de goma que se debe instalar en el clip de fijación del faro durante la instalación, para evitar que el cuerpo de la lámpara se mueva por la vibración de la moto durante la conducción/ O farol do veículo é equipado com uma almofada de borracha, que deve ser instalada no clipe de fixação do refletor durante a instalação, para evitar que o corpo da lâmpada se mova devido à vibração da moto durante a condução;
3. La mejor altura de instalación es de 60 cm sobre el suelo. Durante la instalación, se debe aplicar pegamento antideslizante a los tornillos para prevenir que se caigan las lámparas por el aflojamiento de los tornillos / A melhor altura de instalação é 60 cm acima do solo. Durante a instalação, é necessário aplicar cola antiderrapante nos parafusos para evitar que as lâmpadas caiam devido a parafusos soltos;
4. La mejor posición de instalación del módulo de relé inteligente es bajo el sillín de la moto. Al terminar la instalación del cable, fijarla con la brida suministrada/ A melhor posição de instalação do módulo de relé inteligente é sob o banco da moto. Após a conclusão da instalação do cabo, fixe-o com a abraçadeira fornecida.

El cuerpo de la lámpara de faro está instalado en la columna fija: / O corpo da lâmpada dos faróis é instalado na coluna fixa:

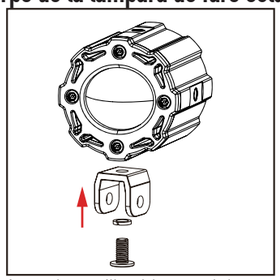

Apretar los tornillos del cuerpo de la lámpara y la base de montaje (superior) del soporte / Aperte os parafusos no corpo da lâmpada e na base de montagem (superior) do suporte.

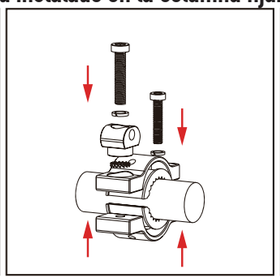

Fijar el clip de montaje del soporte con la almohadilla antideslizante en la posición seleccionada / Fixe o clipe de montagem do suporte com a almofada antiderrapante na posição selecionada

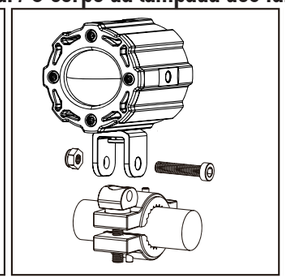

Instalar el cuerpo de la lámpara en el clip de montaje de soporte. / Instale o corpo da luz no clipe de montagem do suporte.

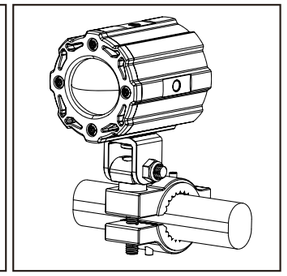

Por último, apretar los tornillos de conexión / Por fim, aperte os parafusos de conexão.

Esquema de instalación del cuerpo de la lámpara de 4 tipos de faro/4 tipos de esquemas de instalação do corpo da lâmpada dos faróis:

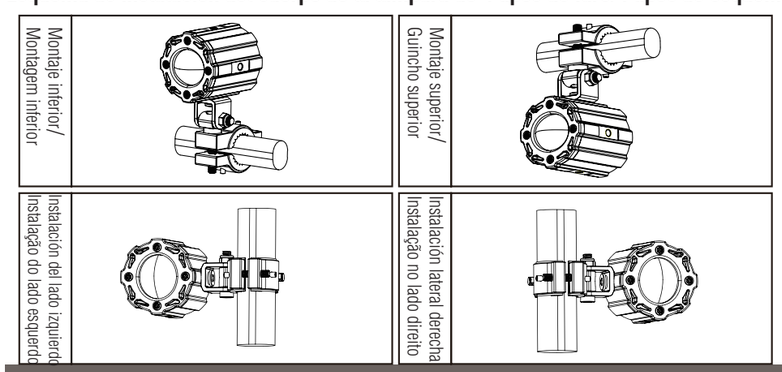

KS311 Características del producto / Recursos do produto

1. Faro auxiliar LED compacto y potente, con luces largas y cortas / Refletor auxiliar LED compacto e potente, integrando farol alto e farol baixo;
2. Control de brillo preciso, con modos de luces largas/cortas disponibles / Controle de brilho preciso, com modos de farol alto/baixo disponíveis;
3. Alcance de iluminación de más de 300 metros / Alcance de iluminação superior a 300 metros;
4. Fuente de luz LED de alto rendimiento con una vida útil de hasta 50 mil horas / Fonte de luz LED de alto desempenho com vida útil de até 50.000 horas;
5. Diseño impermeable IP68, adecuado para el uso en ambientes externos difíciles / Design impermeável IP68, adequado para uso em ambientes externos difíceis 6. Soporte del cuerpo de la lámpara multiángulo y soporte de interruptor cableado ajustable / Suporte do corpo da lâmpada de montagem em vários ângulos e suporte de interruptor com fio ajustável
7. Tratamiento superficial anodizado / Tratamento de superfície anodizada
8. Lente de cristal óptico con un foco de luz rectangular en el área visual principal, logrando iluminar toda la carretera / Lente de vidro óptico com ponto de luz retangular na área de visualização principal, proporcionando iluminação total da estrada;
9. Abrazadera de tubo dividida para facilitar la instalación, con soporte de montaje universal para una fácil instalación multiángulo / Grampo de tubo tipo split para fácil instalação, com um suporte de montagem universal para fácil instalação em vários ângulos.

Parámetros de producto /Parâmetros do produto

Número de producto Número do produto	KS 311		
LED	LED luminoso di importazione / Imported bright LED		
CCT	Luz LED blanca/ Luz LED branca	Luz LED blanca/ Luz LED branca	
	6000K	6000K	
Modo / Modo	Luz blanca larga / Luz branca distante	Luces cortas blancas / Farol baixo branco	Luces largas/cortas completamente abiertas / Luz próxima e distante totalmente aberta
Flujo luminoso (LM)/ Fluxo luminoso (LM)	6000LM	6000LM	6000LM
Potencia/Potência	25W cada/25W cada+/_ 10%	25W cada/25W cada+/_ 10%	25W cada/25W cada+/_ 10%
Tensión de funcionamiento/ Tensão operacional	DC12-DC24V		
Distancia de irradiación/ Distância de irradiação	> 380 m		
Clasificación IP/ Classificação IP	IP68		
Altura anticaída/ Altura anti-queda	1 m		
Tamaño/ Tamanho	60x56x56mm (faro / faróis)		
Peso/ Peso	310 g/pc (Cuerpo de lámpara + cable terminal impermeable ±5 g) / 310 g/pç (Corpo da lâmpada + fio terminal impermeável ±5 g)		
Los datos anteriores son un par de parámetros de faro/ Os dados acima são parâmetros de um par de faróis			

Instrucciones de uso para faro e interruptor / Instruções de uso dos faróis e interruptores

Nota: 1. Se recomienda instalar el interruptor en el manillar de la moto o una barra de montaje específica / Recomendamos instalar o interruptor no guidão da moto ou em uma barra de montagem específica.
2. No utilizar una pistola de agua de lata presión para lavar el interruptor y el faro / Não use uma pistola de água de alta pressão para lavar o interruptor e o farol.

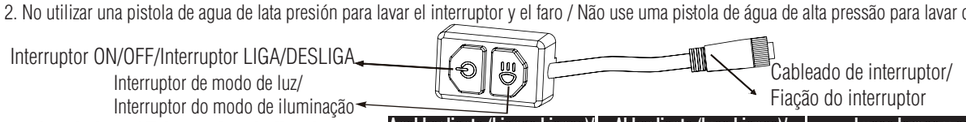

Tres modos de luz : / Três modos de iluminação:

Anabbagliante (bianco bianco)/ Farol baixo (branco branco)	Abbagliante (luce bianca)/ Luz alta (luz branca)	Luces largas y cortas juntas Farol alto e farol baixo juntos

Instrucciones de iluminación de luces largas y cortas / Instruções de iluminação de farol baixo e farol alto

1.Cuando la moto esté en modo ACC, pulsar y mantener pulsado el botón (⏻) en el interruptor durante 1 segundo para encender el dispositivo. La luz indicadora roja se encenderá. Pulsar y mantener pulsado de nuevo durante 1 segundo para apagar el dispositivo, y la luz indicadora roja se apagará / Quando a motocicleta estiver no modo ACC, pressione e segure o botão (⏻) no interruptor por 1 segundo para ligar o dispositivo. A luz indicadora vermelha acenderá. Pressione e segure novamente por 1 segundo para desligar o dispositivo e a luz indicadora vermelha se apagará.
2. Cuando el interruptor esté encendido, pulsar el botón(≡D) para encender las luces cortas. La luz indicadora amarilla del controlador se encenderá. Pulsar de nuevo para apagar las luces cortas y encender las luces largas. La luz indicadora amarilla se apagará y la luz indicadora blanca se encenderá. Pulsar una vez más para apagar las luces largas y encender las luces cortas. La luz indicadora amarilla se encenderá y la luz indicadora blanca se apagará. Este ciclo continuará / Quando o interruptor estiver ligado, pressione o botão (≡D) para ligar o farol médio. A luz indicadora amarela no controlador acenderá. Pressione novamente para desligar o farol baixo e ligar o farol alto. A luz indicadora amarela apagará e a luz indicadora branca acenderá. Pressione mais uma vez para desligar o farol alto e ligar o farol baixo. A luz indicadora amarela ligará e a luz indicadora branca desligará. Esse ciclo continuará.
3. Cuando las luces cortas o las luces largas estén encendidas, pulsar y mantener pulsado el botón (≡D) durante 1.5 segundos o hacer doble clic para encender tanto las luces cortas como las largas. Se encenderán tanto la luz indicadora amarilla como la blanca del controlador. En este estado, pulsar una vez, hacer doble clic o pulsar y mantener pulsado para volver a las luces cortas, que es el modo operativo de "2"/ Quando o farol baixo ou farol alto estiver ligado, pressione e segure o botão (≡D) por 1,5 segundo ou clique duas vezes para ligar o farol baixo e o farol alto. As luzes indicadoras amarela e branca no controlador acenderão. Neste estado, pressione uma vez, clique duas vezes ou pressione e segure para retornar ao estado de farol baixo, que é o modo de operação "2".

Instrucciones de mantenimiento / Instruções de manutenção

1.Limpiar con regularidad el polvo y los residuos de la lente y el cuerpo de la lámpara para garantizar el máximo brillo. Si es posible, utilizar un paño o un limpiador de lentes para evitar arañazos en la superficie del cristal / Limpe regularmente a poeira e detritos na lente e no corpo da lâmpada para garantir brilho máximo. Se possível, use um pano macio ou limpador de óculos para evitar riscar a superfície do vidro.
2. Se ruega mantener la interfaz del cable y el cuerpo de la lámpara lejos del agua, el polvo, la arena y los residuos / Mantenha a interface do cabo e o corpo da lâmpada longe de água, poeira, areia e detritos.